MODE D'EMPLOI

Pour l'envoi gratuit d'exemplaires supplémentaires, contacter le 01 48 34 91 99 ou info@agi-robur.com

PINCE A SERTIR POUR EMBOUT DE CABLAGE

442035—E00816A



les outils qui gagnent du temps®

Lisez et **assimilez bien** ce manuel avant d'utiliser ou de réparer cet appareil. Une mauvaise compréhension du mode de fonctionnement de l'appareil pourrait entraîner un accident provoquant des blessures graves. Conservez ce document avec l'outil.

AGI S.A.S. - BP 232 - 93533 AUBERVILLIERS CEDEX
TEL. 01 48 34 91 99
info@agi-robur.com / www.agi-robur.com

1. Descriptif et caractéristiques

La pince à sertir à cliquet E00816A est un outil destiné au sertissage des embouts de câblage simples ou doubles avec ou sans isolant. Le sertissage obtenu est de type carré.

Les mors pivotent sur 360° pour présenter l'embout de face ou sur le côté en fonction de vos préférences de travail. Position stabilisée tous les 45° pour s'adapter à toutes les contraintes d'environnement.

Embout simple	**0.08 à 16 mm² (AWG 28-5)**
Embout double	**2 x 0.25mm² à 2 x 10mm² (AWG23-8)**
Longueur maxi de sertissage	**18 mm**

2. Vue d'ensemble



3. Précautions d'usage et entretien

Vérifiez régulièrement la présence d'éventuels débris coincés entre les mors, les enlever à l'aide d'un pinceau si nécessaire.

L'entretien se limite à un dépoussiérage régulier à l'aide d'un chiffon doux et sec.

4. Rotation des mors

Procédez à la rotation des mors uniquement lorsque la pince est entièrement ouverte.

Rotation complète sur 360° vers la gauche ou vers la droite.

Position stabilisée des mors tous les 45°.



Présentation du fil de face, aligné avec l'axe de la pince.



Présentation du fil à 45° de l'axe de la pince.



Présentation du fil sur le côté à 90° de l'axe de la pince.

5. Fonctionnement



Fermez les manches complètement puis relâchez-les pour ouvrir la pince.



Amenez l'embout de câblage et le fil dans l'empreinte. La férule doit être entièrement insérée pour être totalement sertie.



Fermez les manches entièrement puis relâchez-les pour que la pince s'ouvre à nouveau. La pression s'exerce automatiquement sur l'embout en fonction de la section choisie.



Dégagez le fil et l'embout serti.



6. Procédure de débrayage



En cas de blocage, pour ouvrir la pince, utilisez un tournevis plat pour agir sur la vis située sur le manche mobile. Cette action permet de débloquer le cliquet qui permet le maintien de la pince fermée. Tournez la vis dans le sens horaire, la pince s'ouvre automatiquement.

7. Changement des mors

Démontage

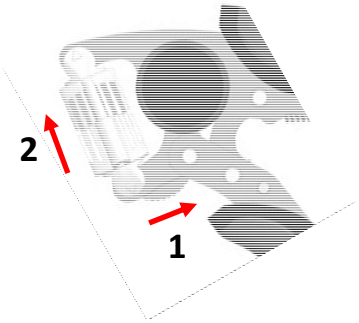

Ouvrez complètement la pince.

Poussez sur le curseur **(sens 1)** sans relâcher puis soulevez le mors inférieur **(sens 2)** pour le dégager de la pince.



Basculez les mors vers l'extérieur **(sens 3)** afin que la flèche sur le mors supérieur s'aligne avec celle en noir sur le bâti. Tirez vers le bas **(sens 4)** pour dégager librement les mors.

Remontage

Attention : avant de remettre les mors, vérifiez bien l'association des 2 parties afin que la flèche située à leur extrémité soit placée du même côté. Les 2 mors sont semblables, il n'y a pas de sens pour les présenter dans la pince.

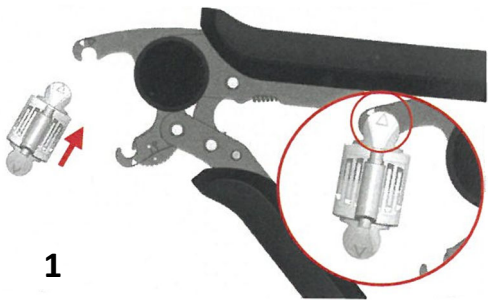

Présentez les mors, flèches face à vous en commençant l'insertion sur le haut de la pince. Alignez la flèche du mors supérieur avec celle en noir sur la pince.

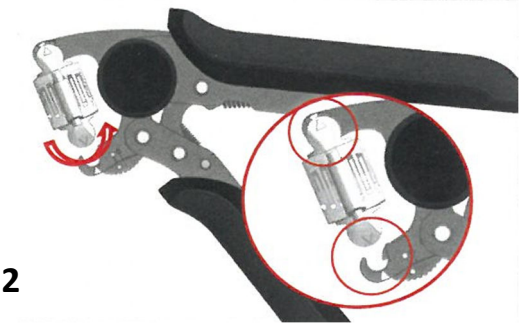

Basculez les mors vers l'intérieur de la pince pour assurer le maintien. Alignez la flèche de chaque mors avec les flèches blanches sur la pince.

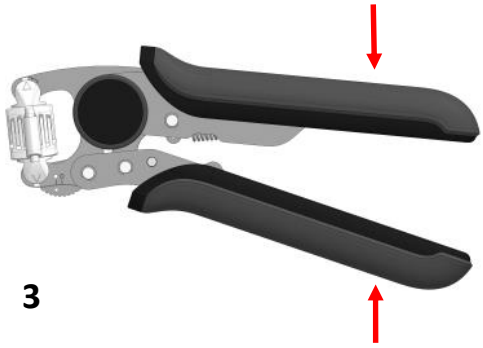

Fermez les manches pour finaliser la condamnation des mors.

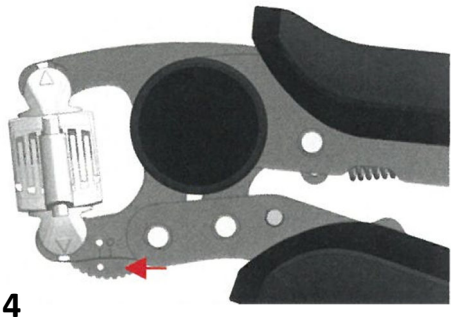

Le point blanc sur le curseur doit être aligné avec celui sur la pince pour confirmer le bon ajustement du mors inférieur.